DWG. NO. SD-5197-N

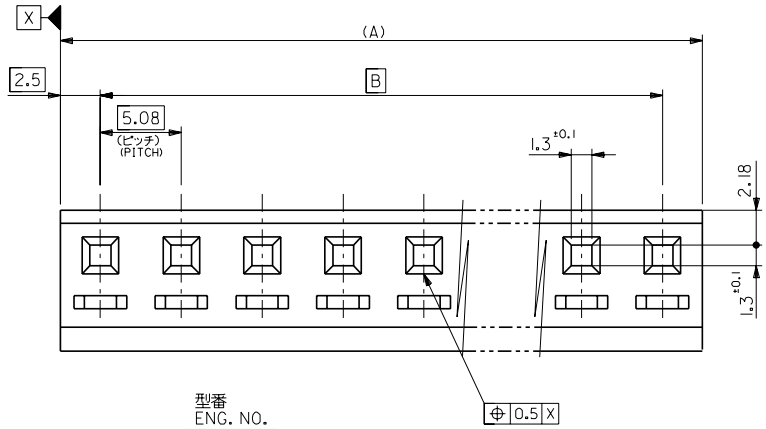


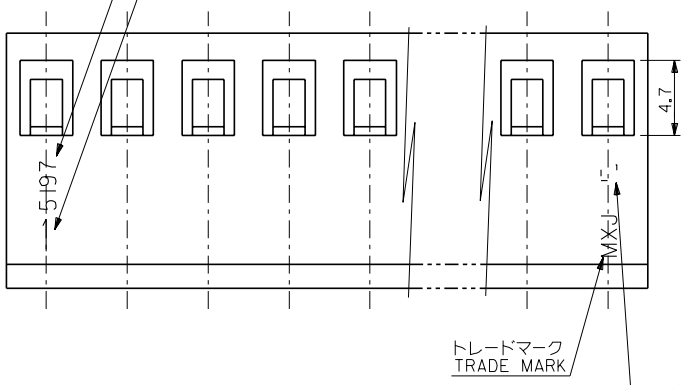


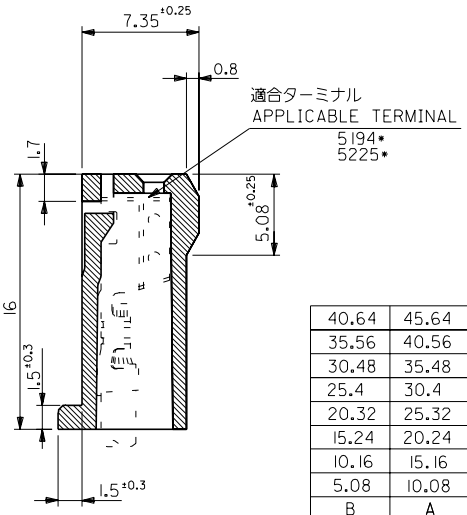


注記
NOTES

1. 各部の反りは0.5最大。
   CAMBER : 0.5 MAX.
2. サーキットNO.はNO."1"のみ表示。
   CIRCUIT NO. : 1 ONLY.

| B | A | EDP. NO. | ENG. NO. | 極数 NO. OF CKTS. |
|---|---|---|---|---|
| 40.64 | 45.64 | 10-01-3096 | 5197-09 | 9 |
| 35.56 | 40.56 | -3086 | -08 | 8 |
| 30.48 | 35.48 | -3076 | -07 | 7 |
| 25.4 | 30.4 | -3066 | -06 | 6 |
| 20.32 | 25.32 | -3056 | -05 | 5 |
| 15.24 | 20.24 | -3046 | -04 | 4 |
| 10.16 | 15.16 | -3036 | -03 | 3 |
| 5.08 | 10.08 | 10-01-3026 | 5197-02 | 2 |

| 角度 ANGLE | ±3° |
|---|---|
| 30 以上 OVER | ±0.3 |
| 10 以上 OVER 30 未満 UNDER | ±0.25 |
| 10 未満 UNDER | ±0.2 |
| 一般公差 GENERAL TOLERANCES | |

| 記号 LTR | 変更内容 REVISION RECORD | DR. / CHK. | 日付 DATE |
|---|---|---|---|
| G | 再作図 REDRAWN (JC70474) | M.T / M.F | '96/05/24 |

材料 MATERIAL: ナイロン66、UL94V-2 NYLON66, UL94V-2
仕上げ FINISH
適用電線範囲 WIRE RANGE
被覆外径 INS. RANGE

DRAWN BY '96/05/24 M.TANAKA
CHK'D BY '96/05/24 M.FUKUSHIMA
APP'D BY '96/05/24 M.ENOMOTO
尺度 SCALE 4 : 1

MOLEX-JAPAN CO.,LTD. 日本モレックス株式会社

REVISE ONLY ON CAD SYSTEM

TITLE 名称
SPOX 5.08 PITCH RECEPTACLE HOUSING

DWG. NO. SD-5197-N
REV G

:MM DIMENSIONS IN METRIC DO NOT SCALE DRAWING

THIS DRAWING CONTAINS INFORMATION THAT IS PROPRIETARY TO MOLEX(JAPAN) AND SHOULD NOT BE USED WITHOUT WRITTEN PERMISSION
本図面は日本モレックス（株）の所有する情報を含むもので当社の許可なく複製を禁止する。

EN-01C(032)MXJ-32

5197.S20

Downloaded from Elcodis.com electronic components distributor