A2

N° C144474

SPECIFICATION PRODUIT : 108.15074

CE PLAN, PROPRIETE D'AMP DE FRANCE, DONNE DES INFORMATIONS CONFIDENTIELLES. IL EST TRANSMIS DANS LE SEUL BUT DE DONNER LA POSSIBILITE DE VERIFIER QUE LES PIECES AINSI REPRESENTEES SONT ACCOUPLABLES ET INTERCHANGEABLES AVEC DES PIECES D'AUTRES FOURNISSEURS. CE PLAN NE DOIT PAS ETRE COPIE OU FOURNI A D'AUTRES PERSONNES SANS UN ACCORD ECRIT D'AMP DE FRANCE.

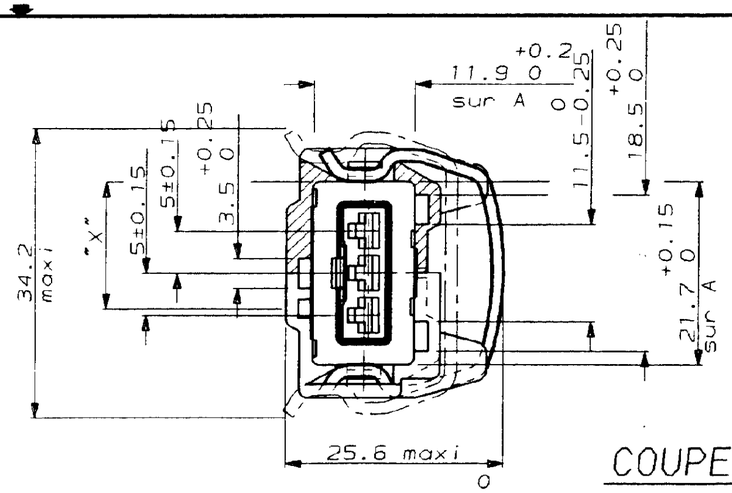

COUPE CC

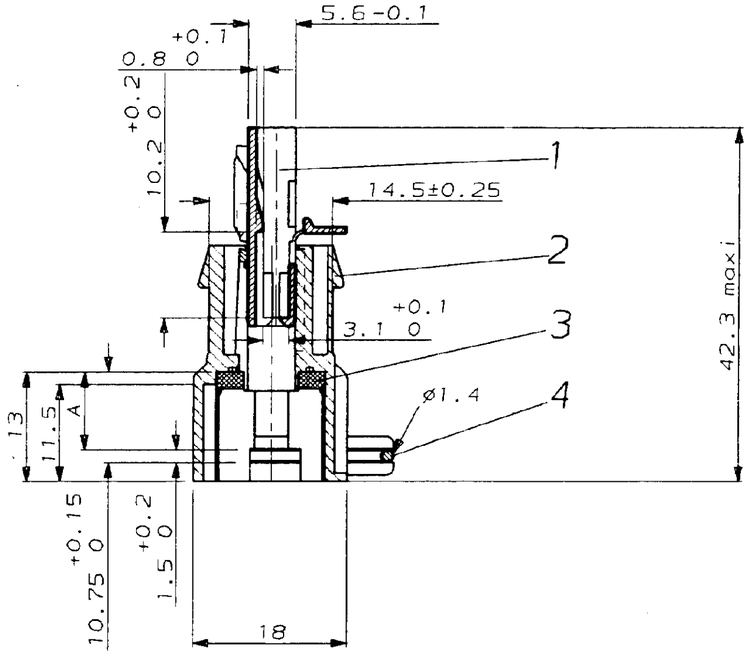

COUPE AA

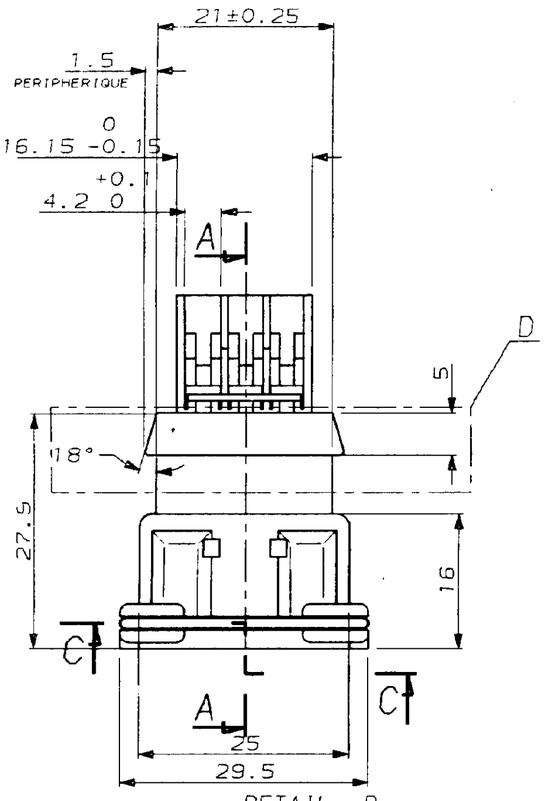

DETAIL : D

PARTIE SUPERIEURE PORTE-MODULE

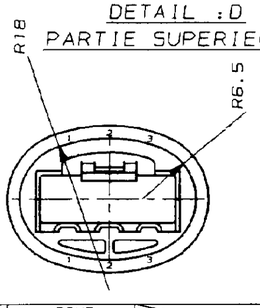

TT	- -	- -	-		
	- -	- -	-		
	- -	- -	-		
	- -	PORTE-MODULE BLANC	-		
	- -	PORTE-MODULE BLEU	-		
	- -	PORTE-MODULE GRIS	-		
	- -	PORTE-MODULE VERT	-		
	- -	PORTE-MODULE MARRON	-		
N	- -	PORTE-MODULE NOIR			
DECOUPAGE / MASSE ESTIMEE / APPROBATION	(1) MATIERE (2) TRAITEMENT (3) REVETEMENT	DESIGNATION	NUMERO PIECE	plan# piece INDICE	

X	X	X	X	X	X	BRUT		1	RESSORT (ACIER)	4
X	X	X	X	X	X	NATUREL		1	JOINT (SILICONE)	3
X						BLANC	15.1	1	PORTE MODULE (PA 6.6 GV20)	2
	X					GRIS	8.5	1		
		X				BLEU	13.3	1		
			X			VERT	6.7	1		
				X		MARRON	4.9	1		
					X	NOIR	AUCUN DETROMPAGE	1		
X	X	X	X	X	X	VIOLET		1	MODULE 3POS. (PA 6.6)	1
6	5	4	3	2	1	COULEUR	DETROMPAGE "X"	QTE	DESCRIPTION	REP.

144474-

DIST –

REV	MODIFICATIONS	DES	DATE
-	-	-	-

NUMERO	DESCRIPTION	OBSERVATION	REP.

©1991 BY AMP INCORPORATED ALL RIGHTS RESERVED. AMP PRODUCTS COVERED BY PATENTS AND/OR PATENTS PENDING

DESSIN CLIENT UNIQUEMENT POUR REFERENCES

DESSINE LE 26.11.90 PAR R PATIN

MATIERE -

FINITION -

VERIFIE LE - PAR

DIMENS. FIL 0.75 A 1 MM2 ISOLANT - TYPE

AMP DE FRANCE 95301 PONTOISE

CLASSE

PLAN FAIT EN CAO ne pas modifier le calque

TOLERANCES SAUF INDICATION ± 0.2 ± 3°

ECHELLE 2:1

N° C 144474 REV 0

CONNECTEUR ETANCHE 3 VOIES POUR J.P.T.

PLAN CLIENT

OBSOLETE NOT the LATEST REVISION

DIMENSIONS IN MM. DO NOT SCALE PRINT. Dimensions en mm. Restitution non à l'échelle

AMP 1254.03-83

APR 1992 15:41:39 rp0157 /home/ocean/jeot1302/common/EP910009.CET U.CLIENT